www.starkoff.co.kr

스마트해지는
전기차 집밥충전

—

스타코프는 회원과 함께
언제 어디서나 전기차를 충전하는
편리한 세상을 만들어가고 있습니다.

STARKOFF

지금 함께하세요!

2채널로 더욱 강력해진 **차지프로**

다이나믹 로드 쉐어링으로 운영비용 최적화

국산 전기차의 최대 수용 가능 완속 충전 속도인 11kW로 충전이 가능하지만, 충전소 전체 사용량에 따라 5kW까지 자동으로 속도를 조절합니다. 같은 구축 비용과 운영 비용으로 더 많은 주차 면에서 동시 충전이 가능한 다이나믹 로드 쉐어링 기술이 적용 되었습니다.

2채널 옵션을 통해 동시 충전 지원

희망 시 1개의 충전기에 2개의 케이블을 연결하여 동시 사용이 가능하도록 변경 할 수 있습니다. 더 적은 하드웨어 비용으로 더 많은 전기차가 동시 사용 가능합니다.

안전하고, 에너지를 절감하는 충전기

안전한 전기차 충전을 위해 KC전기안전확인을 획득했으며, 과전류 또는 고압 등의 현상으로 안정성이 우려될 경우 충전 속도를 제어하는 안전 기능이 내장되었습니다.

대기전력 5W 미만으로 국내 전기차 충전기 중 가장 뛰어난 에너지 효율성을 가지고 있습 니다.

충전기 운영 플랫폼 상호운용성 보장

유럽과 국내에서 표준 플랫폼 규격으로 자리잡은 OCPP 프로토콜이 적용되었습니다. 기존 1.6은 물론 최신 2.0 이상 규격까지, 현존하는 모든 충전기 운영 플랫폼에 연동 가능한 충전기 입니다.

IEC 15118 사양 적용을 통한 차량–충전기 통신

국내 완속 충전기 최초로 IEC 15118 사양이 적용되어, 차량으로부터 충전현황 및 결제정보를 얻을 수 있습니다. 다른 완속 충전기는 알 수 없는 충전 완료 예상 시간에 대한 정보와, 별도 인증없이도 결제 가능한 P&C 기능으로 국내에서 가장 스마트한 충전을 제공할 수 있습니다.

설치 예시

스타코프 차지프로
제품사양

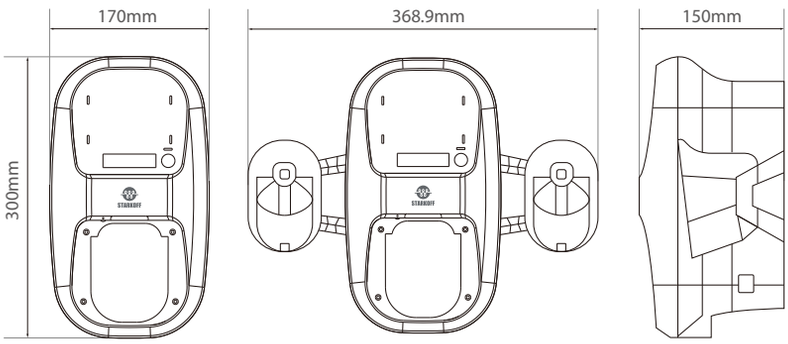

1ch 2ch

언제 어디서나 이용 가능한 충전제어 및 계량 장치

항목	차지프로 1ch	차지프로 2ch
모델명	STARCP V1.0	
타입	벽부형 완속 충전기	
정격용량	단상 220V / 60Hz / 최대 50A	단상 220V / 60Hz / 32A
정격출력	220V / 24.5 ~ 50A / 5.4kW ~ 11.0kW	220V / 32A / 7.0kW
인증 및 결제	회원카드, QR 코드 인증을 통한 신용카드 결제	
제품크기	180(W) x 300(D) x 150(H)mm	
케이블 길이	5M	
플러그 규격	환경부 표준 규격 J1772 (AC단상, 5핀)	
제품재질	난연 PC	
보호등급	IP55	
표시 및 참조		
상태표시 OLED(2.23 inch)	전원, 부하인식, 계기정수	
전력표시 LED	적산전력, 충전전력	
통신방식	WIFI / Ethernet / Cat M1	
케이블	11kW 케이블 인증 – 9 / 5 kW	
오디오 출력	100dB typ (THD : –93dB)	
주요 특징	IEC15118–8 적용, 다이나믹 로드 밸런싱 기능, 다양한 통신방식 지원 ocpp 1.6 및 2.0 규격 지원	

충전기 운영 **시스템 구조**

※모든 통신은 OCPP 프로토콜 준수

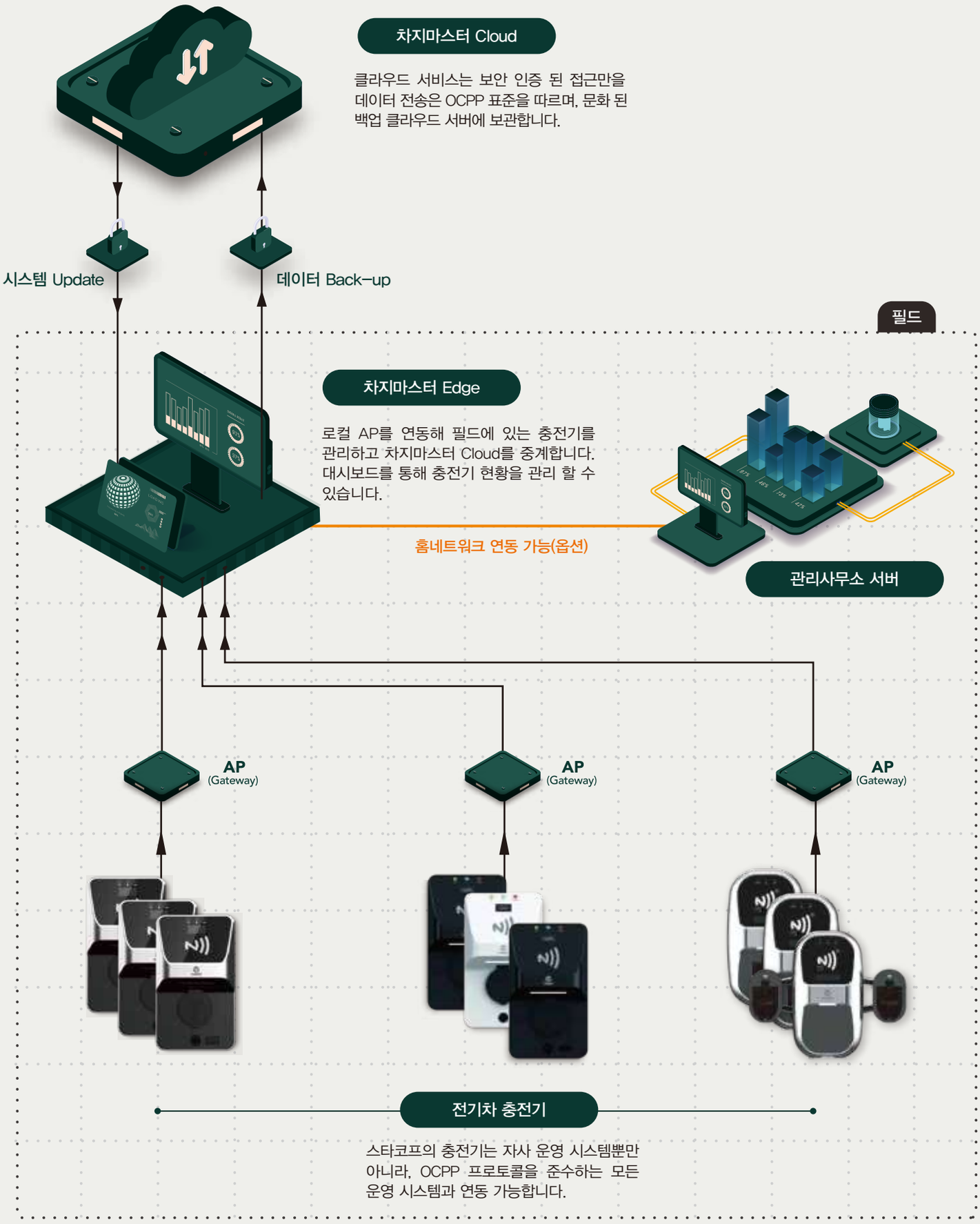

스타코프의 차지마스터 운영 플랫폼은 SEED 기반 암호화,
아마존 방화벽 등 세계 최고 수준의 데이터 보안 기술이 적용되어 있습니다.
최신 OCPP1.6 규격의 적용으로 안정적이고 편리한 충전기 운영은 물론
지속적으로 개선되는 기술에 유연하게 대응하는 운영 플랫폼을 약속합니다.

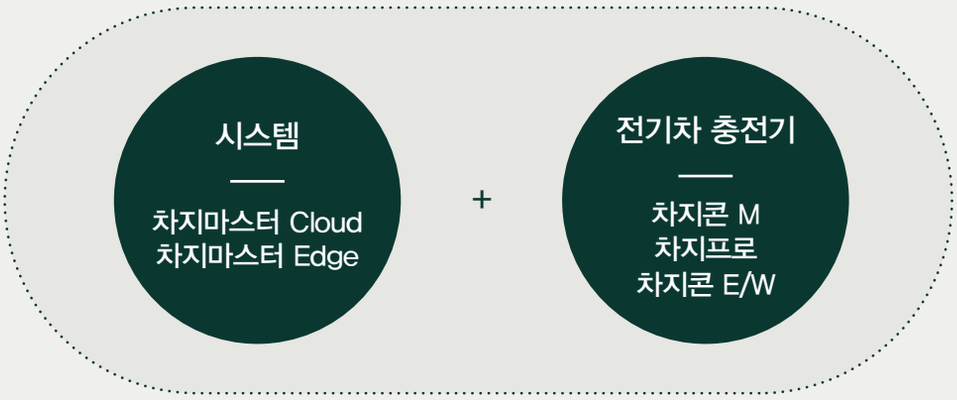

시스템	분류	기능
차지마스터 운영시스템	충전 인프라 관리	실시간 모니터링
		충전기 관리 및 펌웨어 업데이트
		충전기 제어
		충전내역
	빌링/정산 관리	회원/비회원 정산
		청구(후불결제)

스타코프

Mission

스타코프는 언제 어디서나 안전하고 편리한
전기차 충전 서비스를 제공합니다.

전기라는 기술이 인류에 80%에게 보급되는데 100년이 걸렸습니다.
인터넷이 전세계에 퍼지는데 10년이 걸리지 않았습니다.
이러한 일이 스마트폰은 5년이 채 걸리지 않았습니다.
전기차 시장 또한 빠르게 성장할 것이며, 스타코프는 이보다
빠르게 더욱 차별화된 기술과 서비스를 제공합니다.

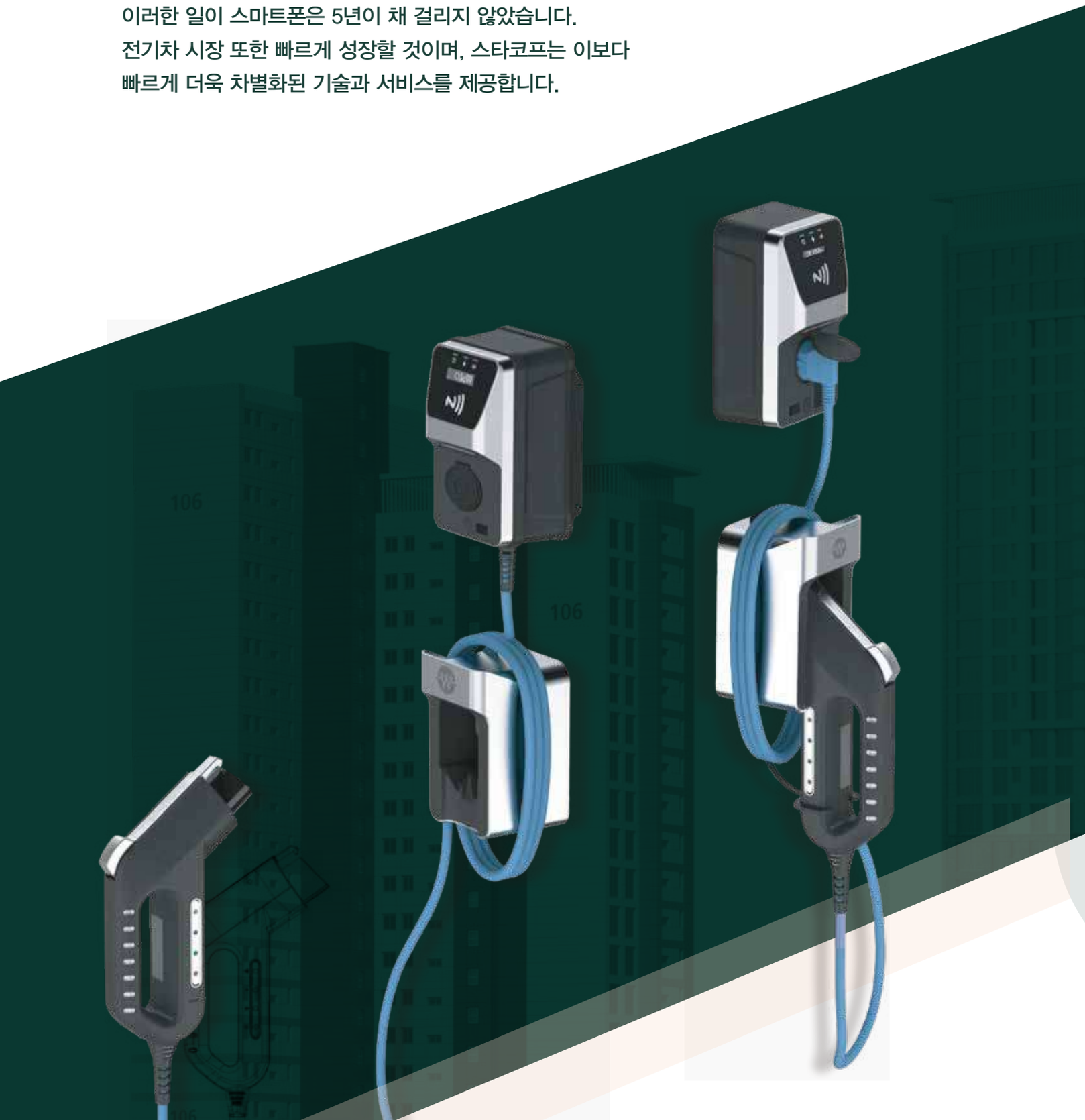

스타코프는 회원과 함께
언제 어디서나 전기차를 충전하는
편리한 세상을 만들어가고 있습니다.

STARKOFF

www.starkoff.co.kr

국내에는 이미 주유소 3배에 이르는
전기차 충전 인프라가 있습니다.
하지만 전기차 소유자들은 어디서
전기차 충전을 할지 걱정합니다.

—

스타코프는 스마트하고 편리한
전기차 충전 환경을 만들어 가겠습니다.

STARKOFF

(주)스타코프
서울 성동구 아차산로 17, 서울숲L타워 1405호

Tel. 02 -1833 -4903
support@starkoff.co.kr